Code : **ER M14 C10**

Ens. Ressort Serie ER M14 C10-Z 10MM

INFORMAZIONI TECNICHE

Alimentazione vuoto :	Femmina G1/8"
Categoria :	vecchi modelli
Corsa :	10mm
Fissaggio :	Maschio G1/4"
Forza :	4.8N
Gamma :	Compensatore di livello
Lunghezza :	65mm
Materiale :	Accicio elettrozincato
Serie :	ER
Tipo :	Alimentazione assiale

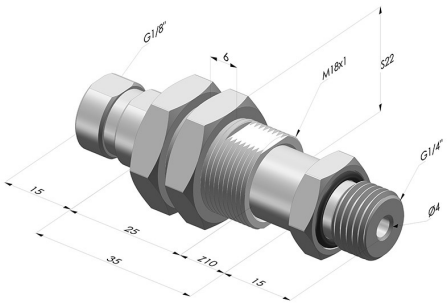

E-mail: info@novacom-grp.com
Z.A. de Sars et Rosières - 30, rue de l'épau - 59230 ROSULT - Francia
Telefono. : +33 (0)3 27 30 53 53
Partita IVA : FR57 381 120 484