Code : **8SP 30-- A**

Saugnapf 1,5 Falten Serie 8SP Ø 33MM

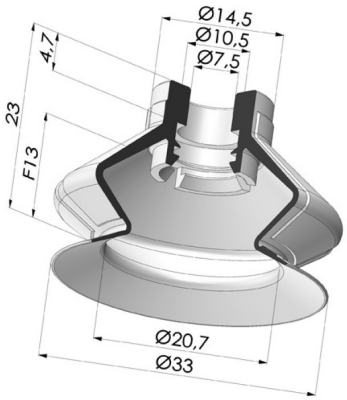


## TECHNISCHE INFORMATIONEN

| | |
|---|---|
| **Sortiment :** | Sauggreifer |
| **Kategorie :** | Falten |
| **Serie :** | 8SP |
| **Höhe :** | 23 |
| **Form :** | 1,5 Falten |
| **Lippendurchmesser :** | 33 mm |
| **Rohrinnendurchmesser :** | 7.5 mm |
| **Balgen :** | 1,5 Falten |
| **Horizontalkraft :** | 31 N |
| **Vertikalkraft :** | 15.5 N |
| **Federweg :** | 13 mm |

## Varianten:



Variantenreferenz:
**8SP 30TPU A**

- Farbe: Transluzent
- Materiale: Thermoplastisch
- Shore-Härte: SH70

## Werkstoffleitfaden:

| | Material | Code | Temperatur beständigkeit (°C) | Flexibilität | Abrieb festigkeit | UV/Witterungs beständigkeit | Ölbeständigkeit | Lebensmittel verträglichkeit | Migrationstest |
|---|---|---|---|---|---|---|---|---|---|
|  | Thermoplastisch Transluzent (Shore SH70) | TPU | -20/+80 | ✓ | ✓✓✓ | ✓ | ✓✓ | ⊗ | ⊗ |

Anfragen nach FDA- und/oder EG-Bescheinigungen müssen UNBEDINGT bei der Bestellung erfolgen. Eine nachträgliche Anfrage verursacht zusätzliche Kosten. Um den Erwartungen unserer Industriekunden gerecht zu werden, bietet NOVACOM die größte Auswahl an Elastomer- und Thermoplast-Werkstoffen. Wir können auch neue Werkstoffe nach einem präzisen Lastenheft entwickeln, um spezielle Anwendungen unserer Kunden zu lösen.

✓✓✓ Hervorragend | ✓✓ Gut | ✓ Gering | ⊗ Schlecht | ⊗⊗ Nicht empfohlen

*Eine FDA- und/oder EG-Bescheinigung kann für verschiedene Referenzen bei der Bestellung angefragt werden; bitte kontaktieren Sie uns.

** Lebensmittelkontakt-Zertifizierung: (EG) 1935/2004 - (FDA) 21 CFR 177.2600

*** Lebensmittelkontakt-Zertifizierung: (EG) 10/2011 - (FDA) 21 CFR

## Ähnliche Produkte:



**Adapter - IG G1/4" - IG M6**

Produktreferenz: F14F6



**Adapter - IG 1/8G - IG M6**

Produktreferenz: F18F6



**Adapter- AG 1/4G - IG M6**

Produktreferenz: M14F6



**Adapter- AG 1/8G - IG M6**

Produktreferenz: M18F6



**Schraube M6 - ØKopf 11MM - L 17MM**

Produktreferenz: M6M25

E-mail: info@novacom-grp.com
NOVACOM GmbH - Konrad-Adenauer Ufer 71 - 50668 Köln - Deutschland
Telefon. : +49 221 677 838 519
USt-ID : DE296 973 503